ЕВРОПРИВОД
КРЕМЕНКУЛЬСКИЙ РЕДУКТОРНЫЙ ЗАВОД
РЕДУКТОРЫ, КОТОРЫЕ НЕ ШУМЯТ

evroprivod.ru
+7 (351) 771-59-10
mail@evroprivod.ru

Из-за особенностей конструкции редуктора не является неисправностью повышенный шум и вибрация мотор-редуктора при использовании электродвигателей:
- 3000 об/мин в сочетании с любым передаточным числом редуктора
- 1500 об/мин в сочетании с передаточными числами редуктора менее 15
- с любым числом оборотов однофазных (с питающим напряжением 220V)

УСЛОВНОЕ ОБОЗНАЧЕНИЕ

Мотор-редуктор K 97B. 123,93. 11,0. 1,5x1400. 270-2. M1.T1								
K	**97**	**B**	**123.93**	**11,0**	**1.5x1400**	**270-2**	**M1**	**T1**
Модель редуктора	**Габарит редуктора**	**Корпус с дополнительной плоскостью для крепления**	**Передаточное число**	**Обороты на выходном валу редуктора**	**Мощность, обороты и характеристика электродвигателя**	**Положение клеммной коробки электродвигателя**	**Монтажное исполнение**	**Дополнительные опции**
K,KA,KV,KH KF KAF,KVF,KHF KAZ,KVZ	При использовании R - приставки, указывается типоразмер приставки. Например: 97 R57	Указывается при наличии такой плоскости		об/мин	при отсутствии электродвигателя указывается PAM фланца под электродвигатель	1) 0, 90, 180, 270 – угол наклона коробки относительно оси электродвигателя 2) X,1,2,3 - сторона вывода кабелей из коробки (положение X по умолчанию не указывается)	M1, M2, M3 M4, M5, M6	1) S1, S2, DS - с выходным валом 2) F1, F2 - с выходным фланцем 3) T1, T2 - с реактивной тягой 4) H1, H2 - со стяжной муфтой 5) Z1, Z2 – расположение выходного фланца 6) AD –с входным валом вместо электродвигателя 7) PAM - исполнение присоединительного фланца под двигатель

МОНТАЖНОЕ ИСПОЛНЕНИЕ

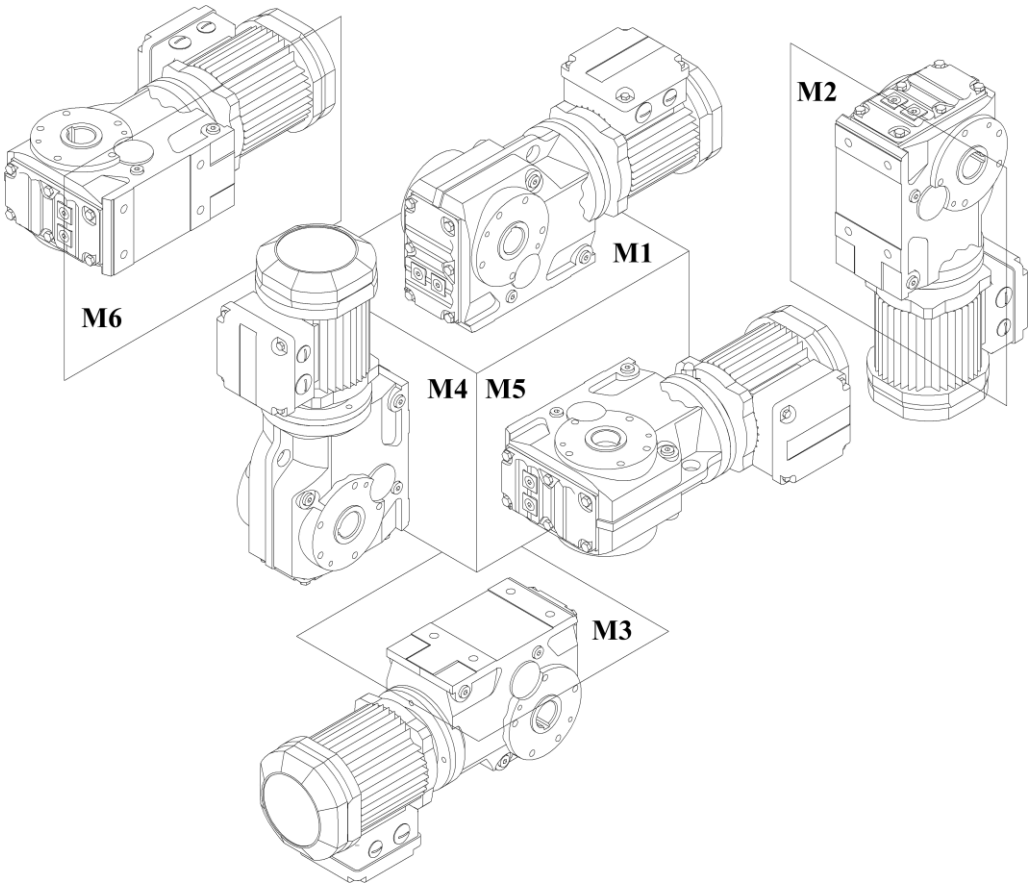

ЕВРОПРИВОД
КРЕМЕНКУЛЬСКИЙ РЕДУКТОРНЫЙ ЗАВОД
РЕДУКТОРЫ, КОТОРЫЕ НЕ ШУМЯТ

evroprivod.ru
+7 (351) 771-59-10
mail@evroprivod.ru

МОДЕЛИ РЕДУКТОРОВ

Модель редуктора	Особенности исполнения	
K	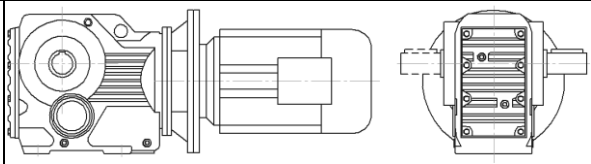	Выходной цилиндрический вал Монтаж редуктора с помощью крепежных отверстий на корпусе редуктора, либо на вал оборудования
KA **KV**	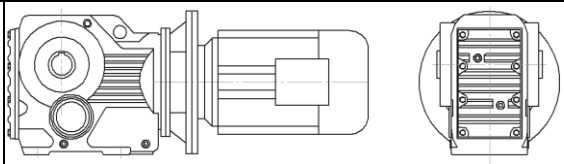	Полый выходной вал: со шпоночным пазом (KA) с шлицевыми пазами (KV) Монтаж редуктора с помощью крепежных отверстий на корпусе редуктора, либо на вал оборудования
KH	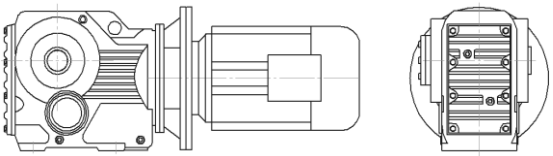	Полый гладкий выходной вал со стяжной муфтой Монтаж редуктора с помощью крепежных отверстий на корпусе редуктора, либо на вал оборудования
KA..B **KV..B**	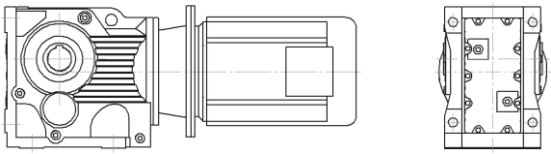	Полый выходной вал: со шпоночным пазом (KA) с шлицевыми пазами (KV) Монтаж редуктора с помощью крепежных отверстий на корпусе редуктора (дополнительная плоскость крепления)
KH..B	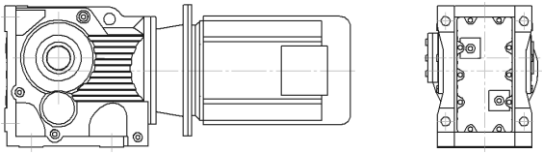	Полый гладкий выходной вал со стяжной муфтой Монтаж редуктора с помощью крепежных отверстий на корпусе редуктора (дополнительная плоскость крепления)
KF	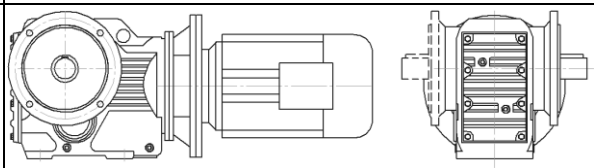	Выходной цилиндрический вал Монтаж редуктора с помощью фланца на выходном валу (типоразмер `выходного фланца B5)
KAF **KVF**	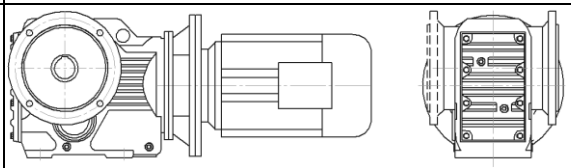	Полый выходной вал: со шпоночным пазом (KAF) с шлицевыми пазами (KVF) Монтаж редуктора с помощью фланца на выходном валу (типоразмер выходного фланца B5)
KHF	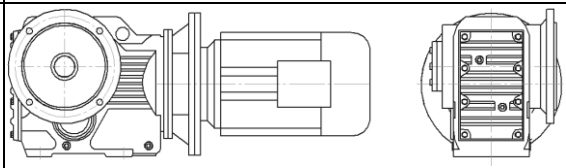	Полый гладкий выходной вал со стяжной муфтой Монтаж редуктора с помощью фланца на выходном валу (типоразмер выходного фланца B5)
KAZ **KVZ**	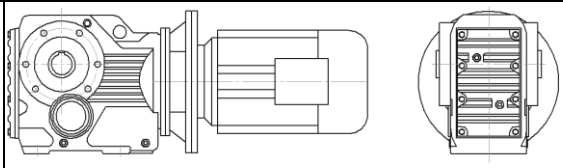	Полый выходной вал: со шпоночным пазом (KAZ) с шлицевыми пазами (KVZ) Монтаж редуктора с помощью фланца на выходном валу (типоразмер выходного фланца B14)
KHZ	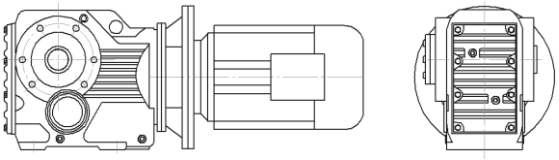	Полый гладкий выходной вал со стяжной муфтой Монтаж редуктора с помощью фланца на выходном валу (типоразмер выходного фланца B14)

ЕВРОПРИВОД
КРЕМЕНКУЛЬСКИЙ РЕДУКТОРНЫЙ ЗАВОД
РЕДУКТОРЫ, КОТОРЫЕ НЕ ШУМЯТ

evroprivod.ru
+7 (351) 771-59-10
mail@evroprivod.ru

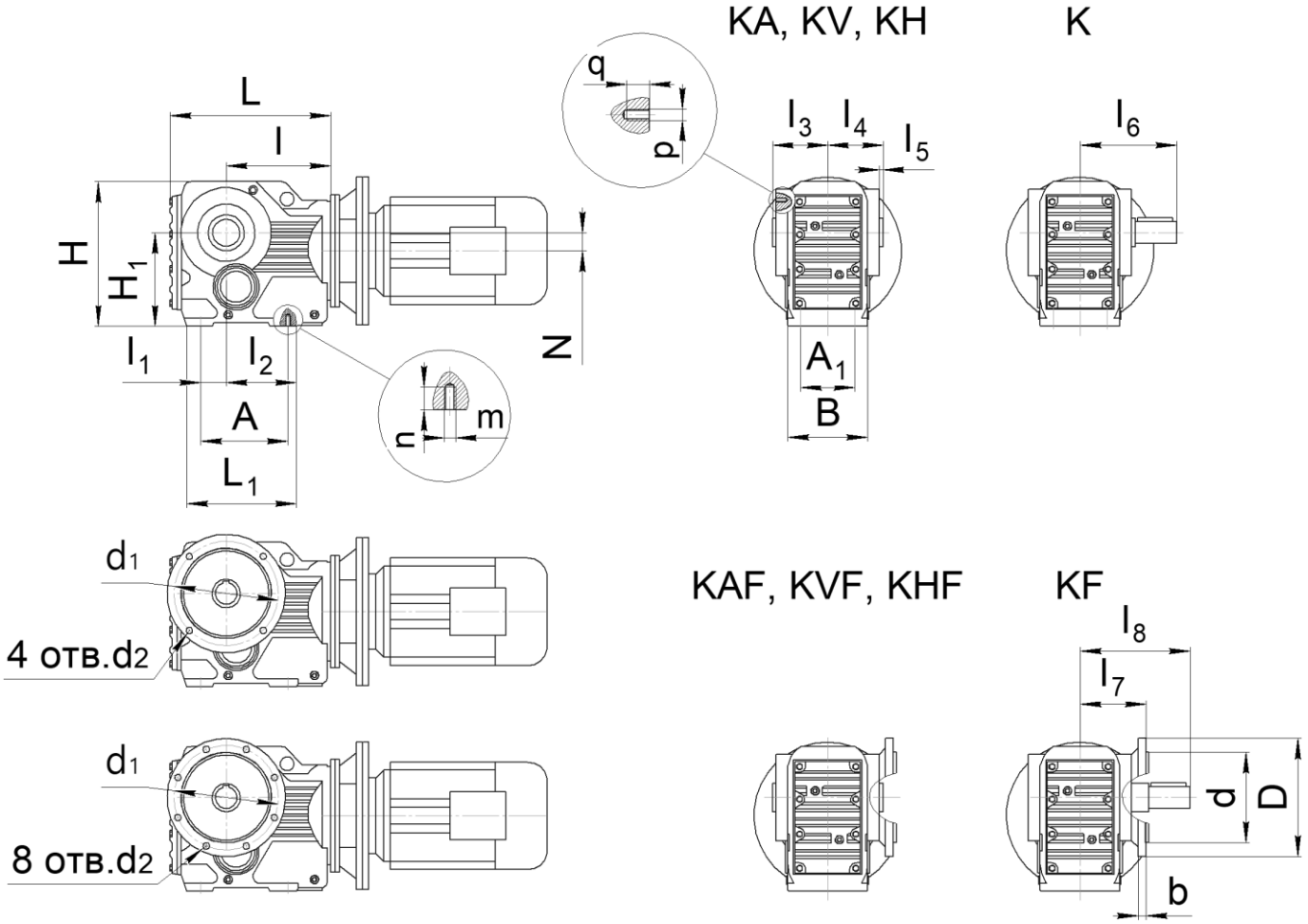

Габарит	L	L_1	l	l_1	l_2	l_3	l_4	l_5	l_6	l_7	l_8	H	H_1
97	435	298	277	83	190	150	150	4	291	191,5	332	414	$265_{-1,0}$

Габарит	A	A_1	B	N	D	d	b	d_1	4 отв. d_2	8 отв. d_2	m x n	p x q
97	248	160	226	32,3	450	350h6	22	400	-	17,5	M20 x 36	M16 x 26

РАСПОЛОЖЕНИЕ КРЕПЕЖНЫХ ОТВЕРСТИЙ НА ВЫХОДНОМ ВАЛУ
K, KA, KV, KH

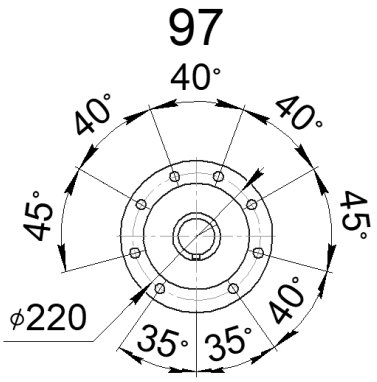

ЕВРОПРИВОД
КРЕМЕНКУЛЬСКИЙ РЕДУКТОРНЫЙ ЗАВОД
РЕДУКТОРЫ, КОТОРЫЕ НЕ ШУМЯТ

evroprivod.ru
+7 (351) 771-59-10
mail@evroprivod.ru

KA..B, KV..B, KH..B

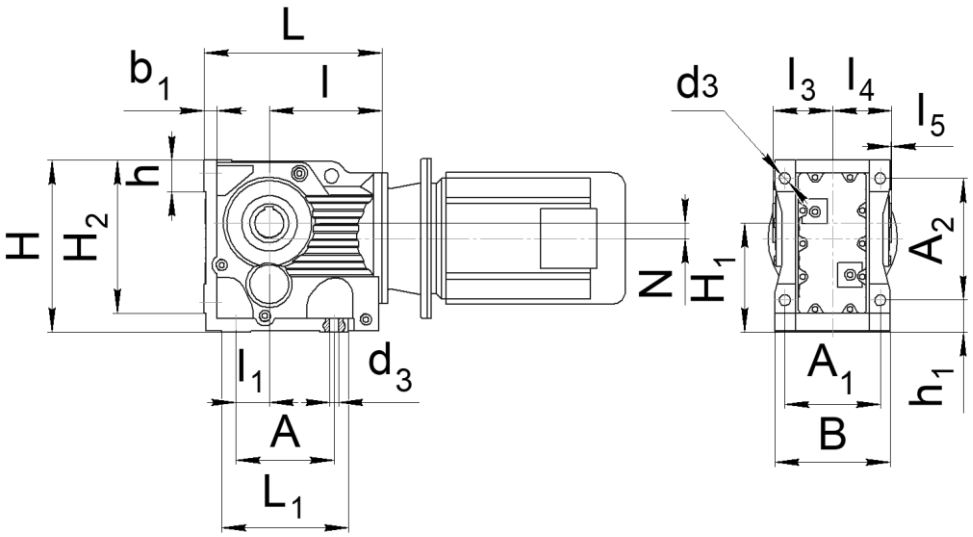

Габарит	L	L_1	l	l_1	l_3	l_4	l_5	l_6	b_1	d_3
97	437	294	277	75	153	150	4	291	36	26
Габарит	A	A_1	A_2	B	H	H_1	H_2	h	h_1	N
97	240	240	295	290	417	265	372	82	75	32.3

РАЗМЕРЫ ЦИЛИНДРИЧЕСКОГО ВЫХОДНОГО ВАЛА
K, KF

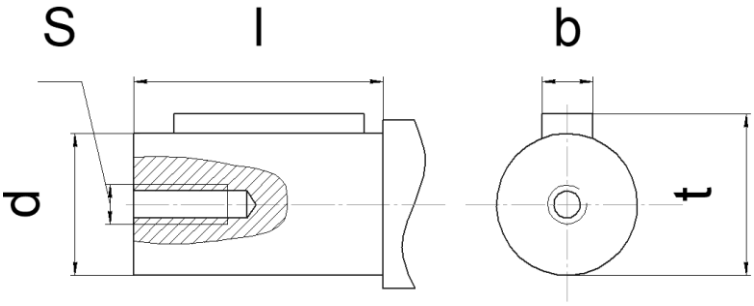

Габарит	l	d	S	b	t
97	140	70k6	M20 x 50	20	74.5

РАЗМЕРЫ ПОЛОГО ВЫХОДНОГО ВАЛА СО ШПОНОЧНЫМ ПАЗОМ
KA, KAF, KAZ

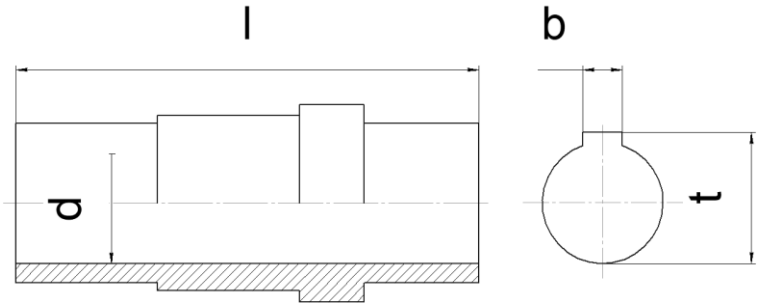

Габарит	l	d	b	t
97	300	70H7	20	74.9

evroprivod.ru
+7 (351) 771-59-10
mail@evroprivod.ru

РАЗМЕРЫ ПОЛОГО ВЫХОДНОГО ВАЛА СО ШЛИЦЕВЫМ ПАЗОМ
KV, KVF, KVZ

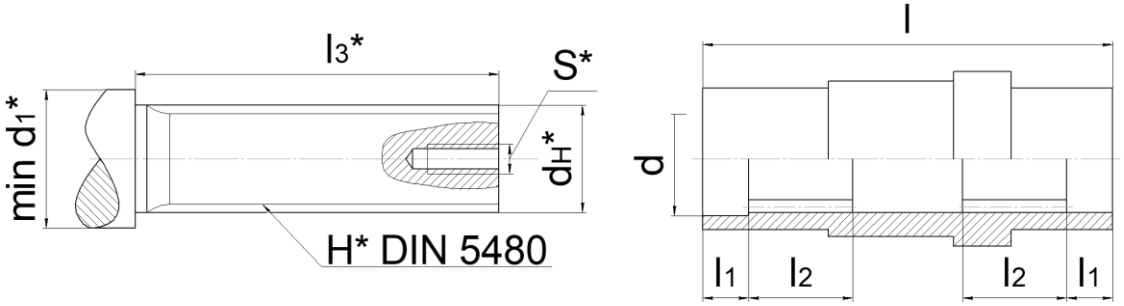

Габарит	l	l1	l2	l3*	d1*	H*	d_H*	S*
97	300	25	72	240	$72^{+0.1}$	70x2x30x34	$74.15_{-0.04}$	M20

* размер для справок, в комплект поставки вал не входит

РАЗМЕРЫ ПОЛОГО ГЛАДКОГО ВЫХОДНОГО ВАЛА СО СТЯЖНОЙ МУФТОЙ
KH, KHF, KHZ

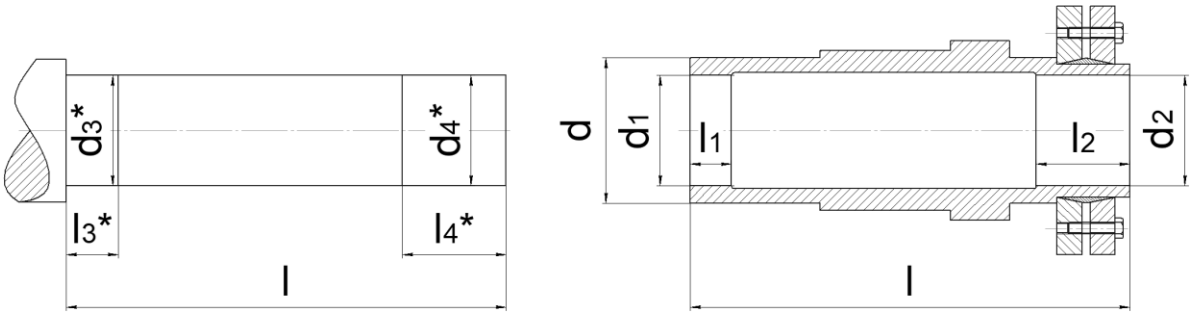

Габарит	l	d	l1	l2	d1	d2	l3*	l4*	d3*	d4*
97	345	95	50	55	75H7	75H7	55	60	75h6	75h6

* размер для справок, в комплект поставки вал не входит

РАЗМЕРЫ ВЫХОДНОГО ФЛАНЦА РЕДУКТОРА KAZ, KVZ

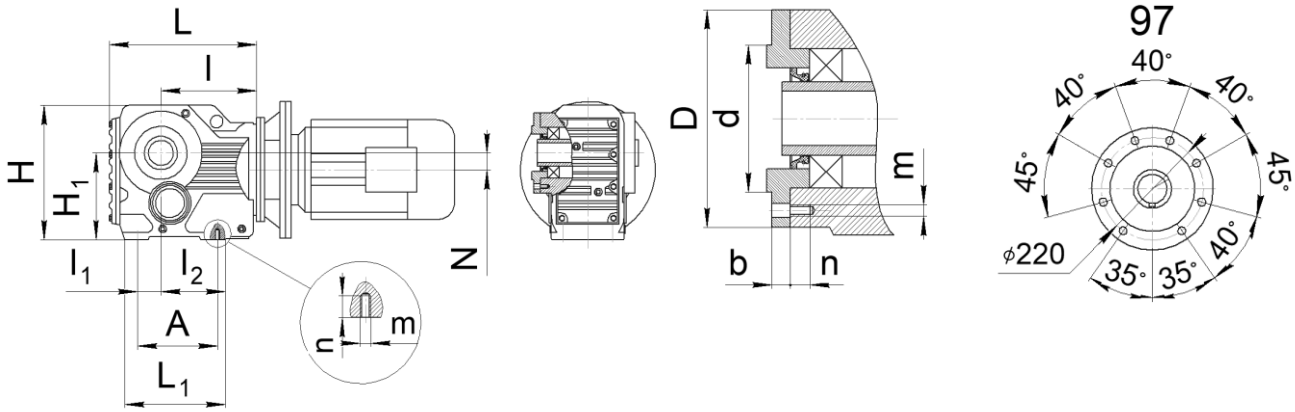

Габарит	d	D	b	n	m
97	180j6	260	18	26	M16

evroprivod.ru
+7 (351) 771-59-10
mail@evroprivod.ru

РАЗМЕРЫ РЕАКТИВНОЙ ТЯГИ

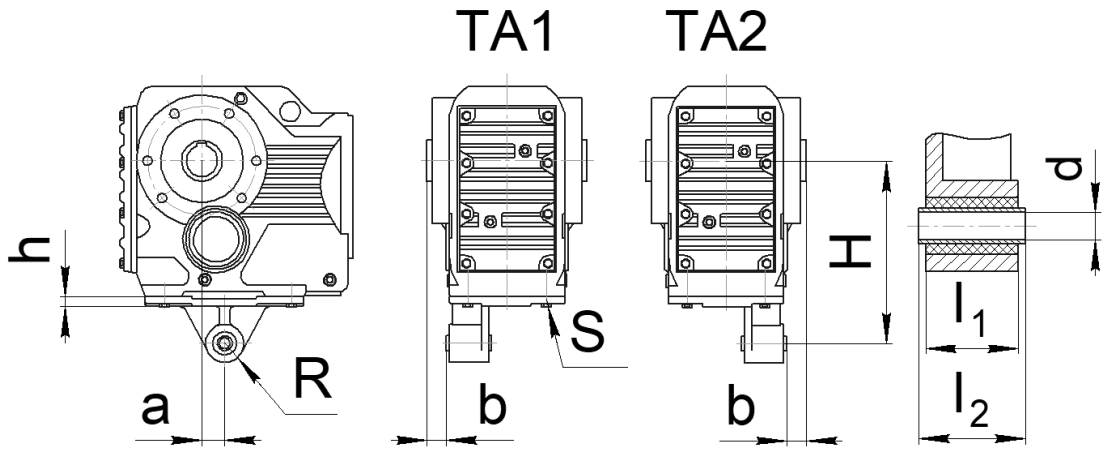

Габарит	a	b	H	h	R	S	l_1	l_2	d
97	70	40	350	17	41	M20 x 50	92	$100_{-0,3}$	25+0,08

РАЗМЕР ПРИСОЕДИНИТЕЛЬНЫХ ФЛАНЦЕВ ДЛЯ ИСПОЛНЕНИЯ «РАМ» (БЕЗ ЭЛЕКТРОДВИГАТЕЛЯ)

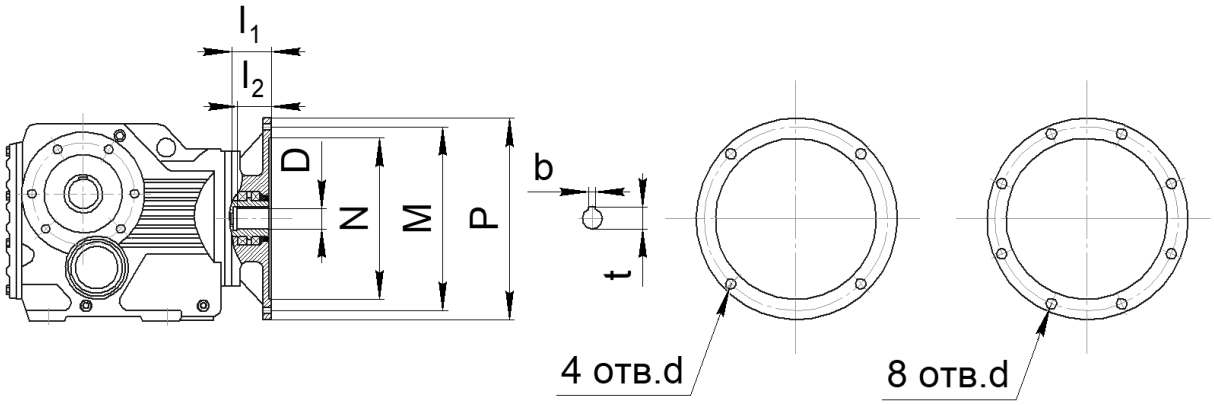

Размер	Фланец под электродвигатель											
	63B5	71B5	80B5	90B5	100B5 112B5	132B5	160B5	180B5	200B5	225B5	250B5	280B5
N	95	110	130	130	180	230	250	250	300	350	450	450
M	115	130	165	165	215	265	300	300	350	400	500	500
P	140	160	200	200	250	300	350	350	400	450	550	550
l_1	50	54	69	69	81	92	125	125	144	159	336	336
l_2	23	30	40	50	60	80	110	110	110	140	140	140
4 отв. d	M8	M8	M10	M10	M12	M12	M16	M16	M16	-	-	-
8 отв. d	-	-	-	-	-	-	-	-	-	M16	M16	M16
D	уточнить у специалистов завода											
t	уточнить у специалистов завода											
b	уточнить у специалистов завода											
Габарит	Совместимость (* может выступать за габарит редуктора)											
97					X	X	X	X	X*	X*		

РАЗМЕРЫ ВХОДНОГО АДАПТЕРА

ЕВРОПРИВОД
КРЕМЕНКУЛЬСКИЙ РЕДУКТОРНЫЙ ЗАВОД
РЕДУКТОРЫ, КОТОРЫЕ НЕ ШУМЯТ

evroprivod.ru
+7 (351) 771-59-10
mail@evroprivod.ru

ДЛЯ ИСПОЛНЕНИЯ «AD» (ВХОДНОЙ ВАЛ ВМЕСТО ЭЛЕКТРОДВИГАТЕЛЯ)

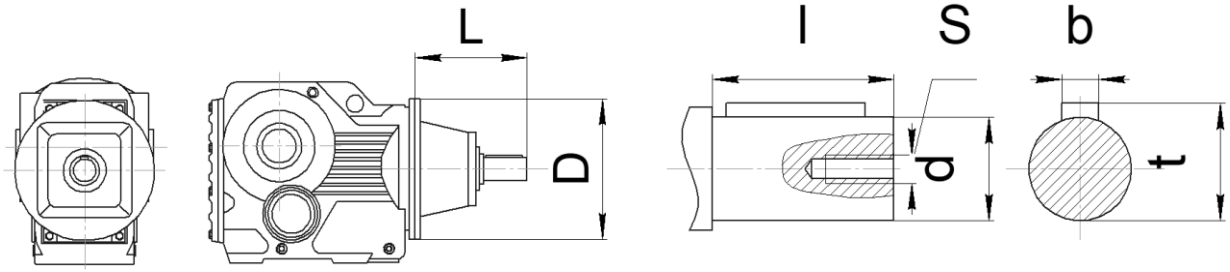

Габарит		L	D	l	d	S	b	t
97	AD3	151	300	60	28	M10	8	31
	AD4	214		80	38	M12	10	41
	AD5	287		110	42	M16	12	45
	AD6	324		110	48	M16	14	51,5